3YEAR Limited Warranty

MAX GRIP™

HWC3500

ESPECIFICAÇÕES

MODELO	2500	3500	HWVC3500
Tracção Máxima	1135 kg 2500 lbs	1590 kg 3500 lbs	1590 kg 3500 lbs
Segure estática	2200 kg 4840 lbs	2200 kg 4840 lbs	2200 kg 4840 lbs
Ligação Curta	9-11 mm 5/16"- 3/8"	10-13 mm 3/8"- 1/2"	10-13 mm 3/8"- 1/2"
Velocidade de linha (funcionamento normal)	15 m/min 50 ft/min	15 m/min 50 ft/min	10 m/min 33 ft/min
Alimentação (DC)	12 ou 24 V	12 ou 24 V	12 ou 24 V
Motor (Capacidade)	1200 W	1200 W	1200 W
Peso Líquido - DC	55 kg 121 lbs	57 kg 125 lbs	94.5 kg 208 lbs
Pressão Hidráulica	135 bar 1950 psi	138 bar 2000 psi	138 bar 2000 psi
Fluxo Hidráulico	36 l/min 9.5 USgal/min	40 l/min 11 USgal/min	40 l/min 11 USgal/min
Peso Líquido	48.5 kg 107 lbs	49 kg 107 lbs	80 kg 176 lbs

DIMENSÕES

MODELO	2500	3500	HWVC3500
A	495 mm 19 1/2"	515 mm 20 9/32"	515 mm 20 9/32"
B	289 mm 11 3/8"	316 mm 12 7/16"	446 mm 17 9/16"
C	516 mm 20 5/16"	549 mm 21 5/8"	710 mm 28"
D (centro orifício)	234 mm 9 1/4"	260 mm 10 1/4"	417 mm 18 7/16"
F (centro orifício)	278 mm 10 15/16"	308 mm 12 1/8"	464 mm 18 1/4"
G (centro de orifício aproximado)	300 mm 11 13/16"	348 mm 13 11/16"	348 mm 13 11/16"
H Altura de funcionamento drum for rope warping)	60 mm 2 3/8"	53 mm 2 3/32"	53 mm 2 3/32"
I	125 mm 4 15/16"	130 mm 5 1/8"	130 mm 5 1/8"
J	194 mm 7 5/8"	208 mm 8 3/16"	287 mm 11 19/64"

Importante: os guinchos Maxwell têm que ser utilizados em conjunto com um limitador de corrente e/ou um amortecedor de corrente de modo a retitar peso ao guincho quando estiver ancourado. Estes também devem ser usados quando a âncora se encontra recolhida.

EQUIPAMENTO STAN DARD NECESÁRIO PARA CONTROLO DE DIRECÇÃO SIMPLES

Disjuntor/painel de isolamento (fornecido com unidades DC apenas) Interruptores de pé (fornecidos com unidades DC apenas) Tubo de corrente e roda de corrente para se adequarem a medidas de correntes específicas, Pega de arranque de emergência e alavanca de controlo de embraiagem

Todos os acessórios de controlo standard e opcionais podem ser encontrados nas páginas 284 a 287.

Opções

Acabamento em bronze tradicional (roldana & cabrestante) Tambor de reboque vertical com MAX-grip™ para alagem de de cabo independente a partir de qualquer direcção (HWVC3500 apenas) Conjunto de solenóide de direcção dupla Painel de controlo remoto Cima/Baixo Motor hidráulico Bujão de corrente* Equipamento AutoAnchor™ Remoto Compacto Remoto móvel

HWC SERIES

Guinchos Horizontais e Tubo de Corrente

2500 • HWVC3500

A Série HWC é concebida para o manuseamento horizontal automático de corrente oferecendo ao mesmo tempo um cabrestante independente para o resgate de um cabo secundário e cabo de corrente ou para auxiliar nos procedimentos de atracagem

- Operação de roda de corrente de direcção simples ou dupla com pletamente automática.
- Funcional transporte de cabo a partir da proa e da popa utilizando tambor de guincho MAX-grip™ independente, livre de obstáculos com desengate de embraiagem da roda de corrente para um controlo positivo de todos os cabos.
- Manuseamento de âncora dupla opcional com controlo independ ente suave de todas as rodas de corrente através das embraiagens cónicas.
- Fornecida a montagem do tubo de corrente.
- Mecanismo de embraiagem/travão tipo cone permite ancoragem manual "de queda livre". As embraiagens em cone, ao contrário do desengate de dentes, facultam um engate progressivo assegurando um controlo de operador preciso e seguro.
- Lingueta de fecho de roda de corrente para assistência durante a utilização do tambor de guincho independentemente.
- Simples instalação montada no convés sem peças abaixo do convés.
- Manutenção simplificada com possibilidade de retirar a engrenagem (roda de corrente e tambor) do guincho sem interferir com a montagem do guincho)
- Motor resistente, direcção dupla, desenhados para guinchos náuticos.
- Roda de corrente e tambor de guincho de acabamento cromado de alta qualidade sobre bronze de grau marinho.
- Compartimento de liga de grau marinho pré-tratada, com revesti mento e acabada com uma tinta de poliuretano branca de dois componentes.

HWC

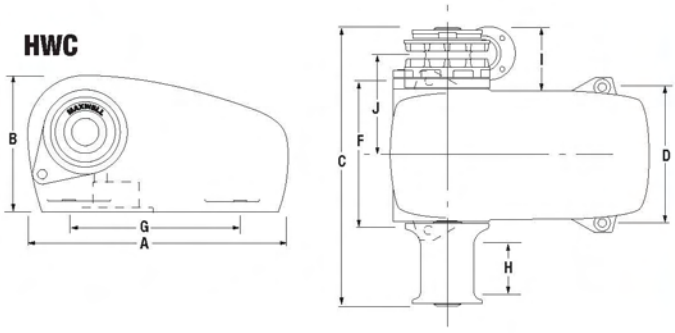

HWVC

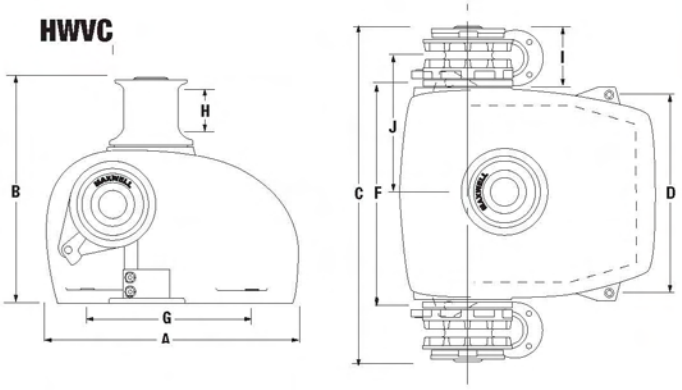

KADEY KROGEN 58' COM HWVC3500